三重県中学校剣道一年生大会
令和４年３月１９日
ゆめドームうえの

個人戦（女子）（1）

1	濱﨑亜子	（神戸）
2	中西梓萌	（桔梗が丘）
3	谷口綾菜	（矢渕）
4	上村　菫	（東観）
5	櫻井奏子	（大池）
6	髙橋はな	（玉城）
7	喜岡 歩	（三重）
8	水谷春香	（久居東）
9	海道　絢	（陵成）
10	嶋本華奈	（三重平）
11	大門夏子	（輪内）
12	中村光咲	（嬉野）
13	小山樺楓	（菰野）
14	古川寧々	（陽和）
15	永井　杏	（橋北）
16	深草果鈴	（山手）
17	的場柚季	（大安）
18	太田詩音	（名張南）
19	松井里穂	（一身田）
20	横田結希	（四日市南）
21	大石怜奈	（平田野）
22	市川夕楓	（保々）
23	舘 咲衣	（大安）
24	東畑瑠美	（嬉野）
25	西村有美香	（厚生）
26	里見もも	（久居）
27	西川光希	（阿山）
28	飯田花菜	（白山）
29	山本愛梨	（久保）
30	松本瑠璃	（陵成）
31	伊藤　愛	（菰野）
32	大矢真緒	（桔梗が丘）
33	中須湖珀	（東観）
34	中村優希	（常磐）
35	馬渕　柚	（大池）
36	草川結愛	（朝陽）
37	徳田優衣	（亀山）
38	浅井渚紗	（菰野）
39	坂元里緒	（橋北）
40	久保空愛	（三雲）
41	横山莉央	（陽和）

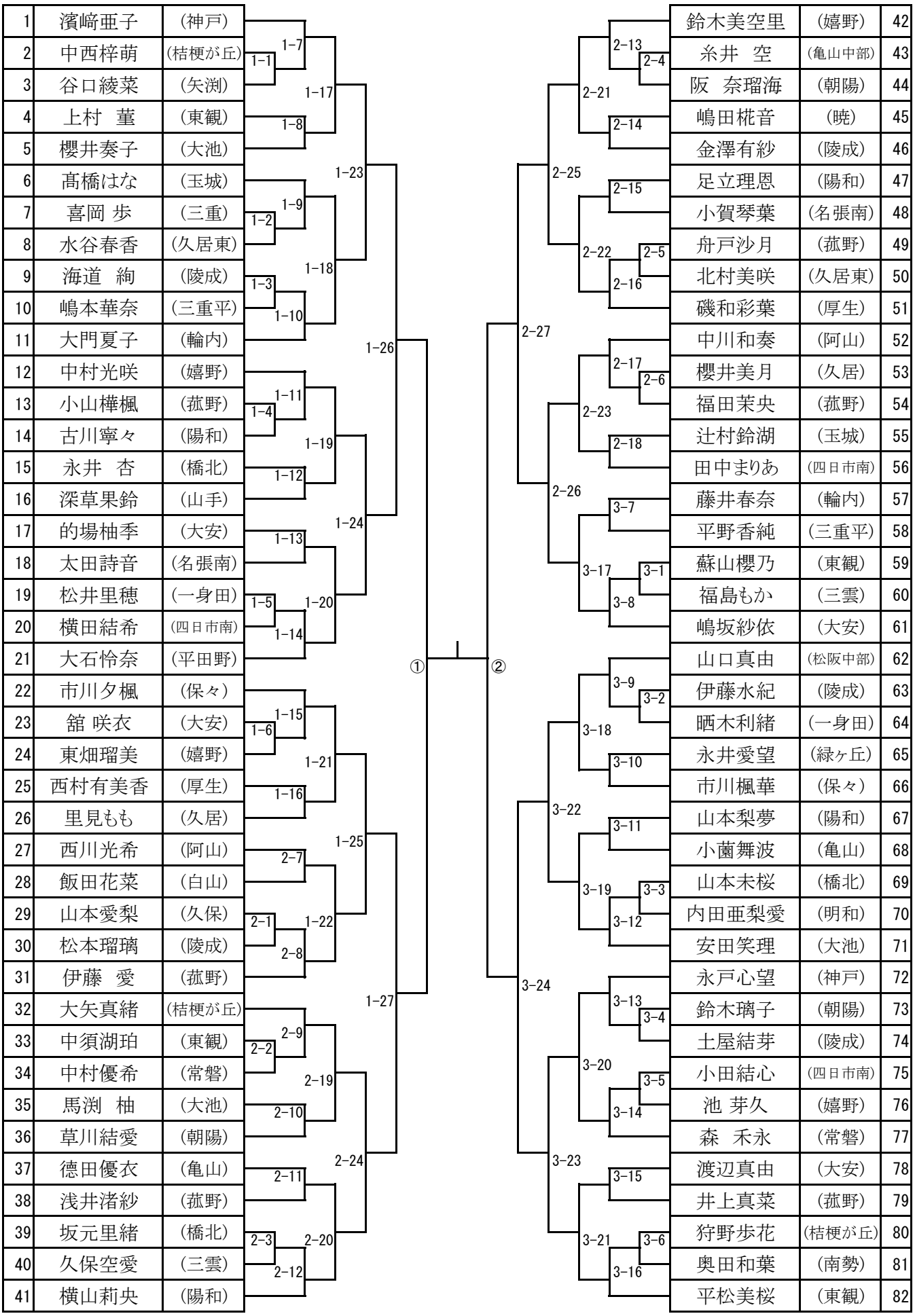

鈴木美空里	（嬉野）	42
糸井　空	（亀山中部）	43
阪　奈瑠海	（朝陽）	44
嶋田椛音	（暁）	45
金澤有紗	（陵成）	46
足立理恩	（陽和）	47
小賀琴葉	（名張南）	48
舟戸沙月	（菰野）	49
北村美咲	（久居東）	50
磯和彩葉	（厚生）	51
中川和奏	（阿山）	52
櫻井美月	（久居）	53
福田茉央	（菰野）	54
辻村鈴湖	（玉城）	55
田中まりあ	（四日市南）	56
藤井春奈	（輪内）	57
平野香純	（三重平）	58
蘇山櫻乃	（東観）	59
福島もか	（三雲）	60
嶋坂紗依	（大安）	61
山口真由	（松阪中部）	62
伊藤水紀	（陵成）	63
晒木利緒	（一身田）	64
永井愛望	（緑ヶ丘）	65
市川楓華	（保々）	66
山本梨夢	（陽和）	67
小薗舞波	（亀山）	68
山本未桜	（橋北）	69
内田亜梨愛	（明和）	70
安田笑理	（大池）	71
永戸心望	（神戸）	72
鈴木璃子	（朝陽）	73
土屋結芽	（陵成）	74
小田結心	（四日市南）	75
池 芽久	（嬉野）	76
森　禾永	（常磐）	77
渡辺真由	（大安）	78
井上真菜	（菰野）	79
狩野歩花	（桔梗が丘）	80
奥田和葉	（南勢）	81
平松美桜	（東観）	82